Sanifos 1300

águas negras

A Sanifos 1300 é uma estação elevatória concebida para evacuar águas residuais de edifícios, escritórios ou moradias. É fornecida com depósito de 1300 litros e duas bombas. Está disponível em 3 versões : monofásica trituradora, monofásica com turbina vortex ou trifásica com turbina vortex. Esta estação elevatória é fornecida com um sistema interactivo de vigilância: a caixa de comando SMART.

DESEMPENHO

- HMT máx.: 17 m
- Caudal máximo: 33 m^3/h

MAIS-VALIAS DO PRODUTO

- De fácil instalação: sistema hidráulico pré-instalado.
- Guias em aço inoxidável para uma manutenção fácil.
- Várias superfícies de perfuração.
- Depósito com design anti-sedimentação.
- Fornecido com painel de controle Smart.

MATERIAL FORNECIDO

- 2 Sanipump GR ou VX monofásicas ou trifásicas
- Painel de controle Smart
- Alarme com cabo
- Kit hidráulico pré-instalado com válvula de corte e válvula de retenção
- 1 junta
- 2 guías
- 2 correntes de aço inoxidável

Sanipump GR S

Sanipump VX S

Painel de controle Smart

Alarme com cabo

Lâmina Pro X K2

Turbina vortex KX V6

OPCIONAL

Módulo de extensão Sanifos 610
e Sanifos 1300 (40 cm)
Código EAN: 3308815077826
Referência: RO250100
PVP: 782 €

DIMENSÕES

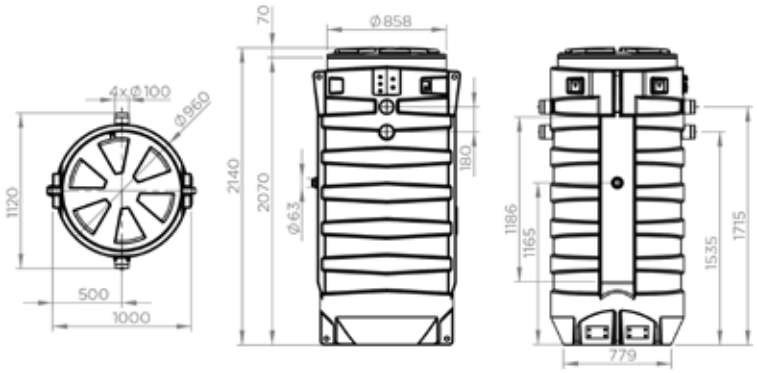

CURVA

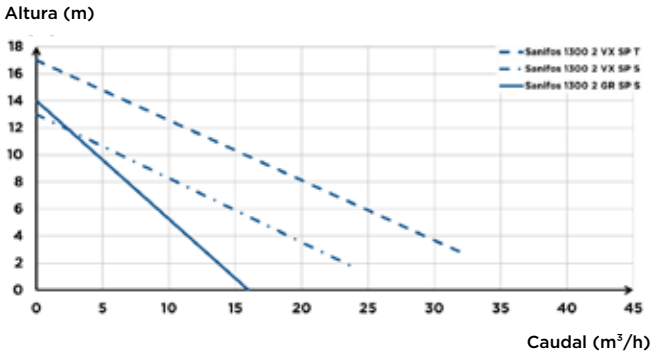

CONEXÕES

Diâmetro das entradas: 160 mm
Diâmetro ext. de evacuação: 63 mm
Diâmetro ext. de ventilação ext.: 100 mm

	Sanifos 1300 2GR SP S	Sanifos 1300 2VX SP S	Sanifos 1300 2VX SP T
Comando de controle	smart	smart	smart
Número de bombas	2	2	2
Material			
Depósito	PE	PE	PE
Tubagem	PVC	PVC	PVC
Características elétricas			
Características da bomba, ver pág. 92-93			
Hidráulica			
HMT máx. (m)	14	13	17
Caudal máximo (m³/h)	16	25	33
Diâmetro das entradas (mm)	160	160	160
Diâmetro ext. de evacuação (mm)	63	63	63
Diâmetro ext. de ventilação ext. (mm)	100	100	100
Volume total (L)	1300	1300	1300
Volume útil (L)	350	350	350
Nível de alarme (mm)	930	930	930
Granulometria (mm)		50	50
Temperatura máxima do líquido bombeado	70°C	70°C	70°C
Altura mais baixa de entrada	600	600	600
Altura máxima de entrada	1600	1600	1600
Tipo de turbina	lâmina Pro X K3	vortex	vortex
Tipo de deteção	interruptor de Nível	interruptor de Nível	interruptor de Nível
Identificação e logística			
Peso bruto (kg)	138	138	138
Código EAN	3308815077796	3308815077802	3308815077819
Referência	009FOS1300TM	009FOS1300VM	009FOS1300VT
PVP (sem IVA)	**7.262 €**	**6.900 €**	**8.474 €**