Sanicubic 2 GR

aguas negras

O Sanicubic 2 GR foi concebido para evacuar águas residuais de moradias, pool-houses, cozinhas etc. Esta estação elevatória tem 2 bombas com sistema de trituração Pro X K3 que funcionam em simultâneo caso haja uma entrada de água com caudal elevado. Sanicubic 2 GR está disponível em 4 versões diferentes com 4 níveis de desempenho. Tem 5 entradas multidiâmetro disponíveis. A estação elevatória é fornecida com caixa de comando deportada com controleo pneumático e com alarme sonoro et visual.

DESEMPENHO

- HMT máx.: 39 m
- Caudal máximo: 17 m^3/h

MAIS-VALIAS DO PRODUTO

- Para instalar directamente no chão: não necessita de cavidade no solo
- De fácil acesso para manutenção
- Placas trituradoras
- 3 entradas DN 100, 2 entradas DN 50
- Depósito de 150 litros
- 4 versões trifásicas
- Completo: válvulas anti-retorno e união de ligação incluidas.

DE SÉRIE

Caixa de controleo ZPS
Versão com uma bomba

OPCIONAL

Válvula de corte DIN 40
Código EAN: 3308815061030
Referência: VANNEDN50
PVP: 63 €

Válvula de corte DIN 110
Código EAN: 3308815061023
Referência: VANNEDN100
PVP: 188 €

Filtro de carvão ativo Ø75
Código EAN: 3308815076874
Referência: FILTRECUBICXLSFA
PVP: 83 €

DIMENSÕES

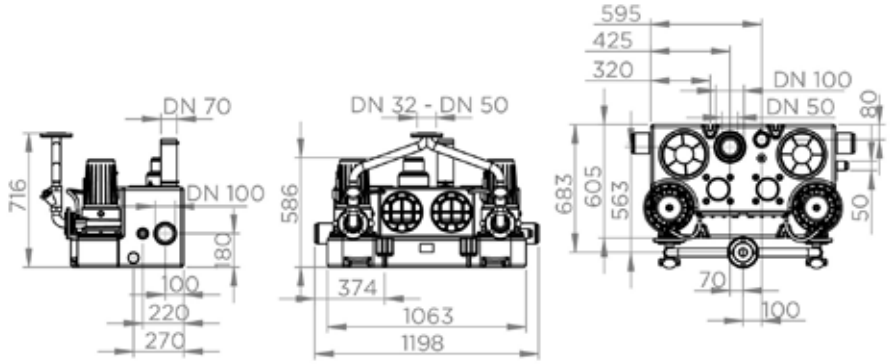

CURVA DE FLUXO

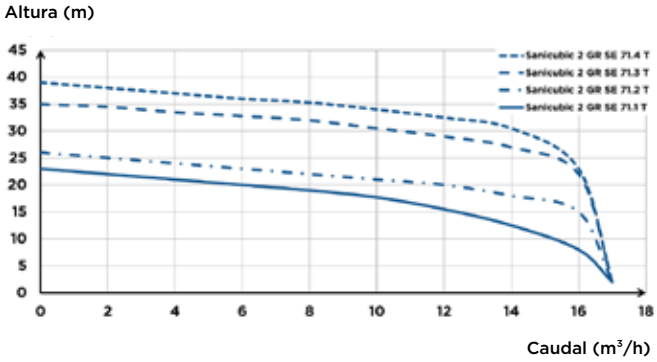

CONEXÕES

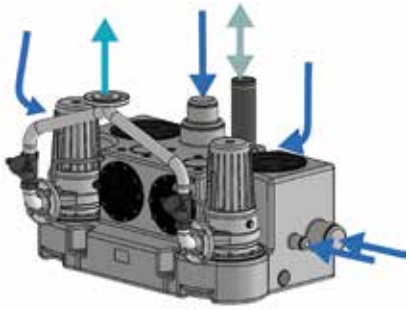

Diâmetro entradas: 100, 150 mm

Diâmetro de evacuação DN: 50

Diâmetro da ventilação: 75 mm

	Sanicubic 2 GR SE71.1 T	Sanicubic 2 GR SE71.2 T	Sanicubic 2 GR SE71.3 T	Sanicubic 2 GR SE71.4 T
Tipo de caixa de controleo	quadro ZPS 2	quadro ZPS 2	quadro ZPS 2	quadro ZPS 2
Material				
Depósito	PE LD	PE LD	PE LD	PE LD
Corpo da bomba	GG-20	GG-20	GG-20	GG-20
Corpo motor	GG-20	GG-20	GG-20	GG-20
Turbina	GG-20	GG-20	GG-20	GG-20
Características elétricas				
Voltagem (V)	400	400	400	400
Frequência (Hz)	50-60	50-60	50-60	50-60
Potência absorvida P1 (W)	2100	2100	3900	3900
Potencia motor P2 (W)	1700	1700	3200	3200
Modo de funcionamento	S3 25%	S3 25%	S3 25%	S3 25%
Índice de proteção	IP68	IP68	IP68	IP68
Hidráulica				
HMT máx. (m)	22	25	35	39
Caudal máximo (m³/h)	17	17	17	17
Diâmetro entradas	100, 150	100, 150	100, 150	100, 150
Diâmetro de evacuação DN	50	50	50	50
Diâmetro da ventilação (mm)	75	75	75	75
Volume total (L)	150	150	150	150
Nível ON/Nível OFF (mm)	140-250/30	140-250/30	140-250/30	140-250/30
Nível de alarme (mm)	180-290	180-290	180-290	180-290
Temperatura máxima do líquido bombeado	55°C	55°C	55°C	55°C
Tipo de turbina	lâmina Pro X K3	lâmina Pro X K3	lâmina Pro X K3	lâmina Pro X K3
Tipo de deteção	pneumático	pneumático	pneumático	pneumático
Identificação e logística				
Peso bruto (kg)	137	137	144	144
Código EAN	3308815079165	3308815079172	3308815079189	3308815079196
Referência	04CUB2GR11T	04CUB2GR12T	04CUB2GR13T	04CUB2GR14T
PVP (sem IVA)	**9.060 €**	**9.060 €**	**9.314 €**	**9.314 €**