# Sanishower Flat

## MAIS-VALIAS DO PRODUTO

- Bomba + válvula extraplana para base de duche plana.
- Pouca altura para uma instalação discreta.
- Válvula extra-plana compatível com a maioria das bases de duche do mercado.

## CONEXÕES

**Diâmetro ext. de evacuação: 22/32 mm**

**Diâmetro das entradas: 32 mm (ducha), 40 mm (lavabo)**

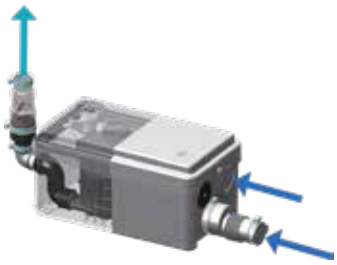

## MATERIAL FORNECIDO

Válvula de retenção, conexões.

## CURVA

**Altura de evacuação (m)**

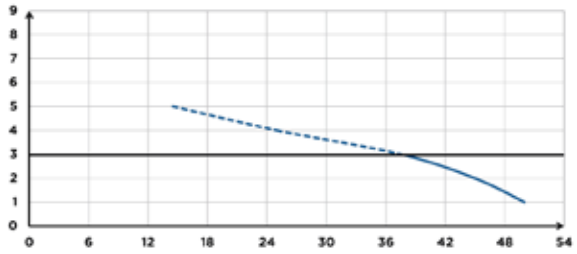


**Caudal (l/min)**

## CARACTERÍSTICAS TÉCNICAS

| | |
|---|---|
| **Número de entradas** | 2 |
| **Diâmetro das entradas** | 32, 40 mm |
| **Diâmetro ext. de evacuação** | 22/32 mm |
| **Altura mínima da base de duche** | 8 cm |
| **Altura de arranque** | 30 mm |
| **Temperatura máxima das águas** | 35°C |
| **Voltagem - Frequência** | 220-240 V - 50-60 Hz |
| **Consumo do motor** | 250 W |
| **Índice de proteção** | IP44 |
| **Classe elétrica** | I |
| **Identificação e logística** | |
| **Peso bruto** | 5 kg |
| **Código EAN** | 3308815061016 |
| **Referência** | 0101001 |
| **PVP (sem IVA)** | **672 €** |

## OPCIONAL

Sanialarm
**Código EAN: 3308810042799**
**Referência: SANIALARM**
**PVP: 62 €**

## DIMENSÕES

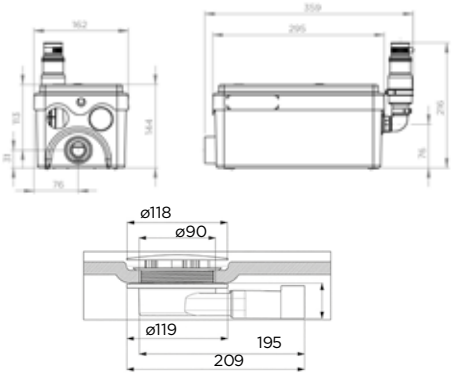


**Dimensões (mm)**